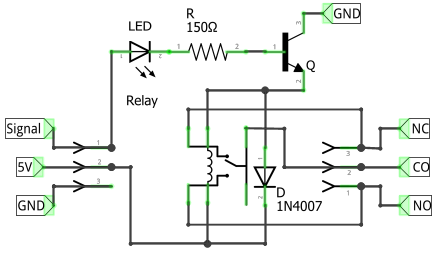

Projet	Keyes Relay		
Nom du fichier		Rév	
Date	14 févr. 2019 15:49:19	Feuille	1/1

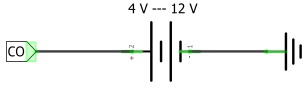

Projet	DC Power Supply		
Nom du fichier		Rév	
Date	13 févr. 2019 01:39:54	Feuille	1/1

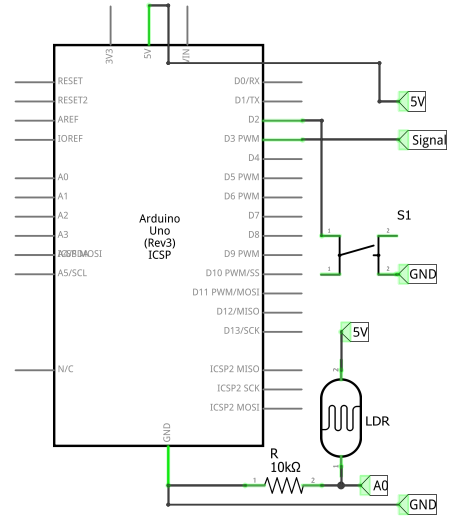

Projet	Arduino Wiring		
Nom du fichier		Rév	
Date	13 févr. 2019 01:34:58	Feuille	1/1

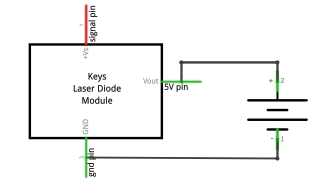

Projet	Laser		
Nom du fichier		Rév	
Date	13 févr. 2019 01:49:01	Feuille	1/1

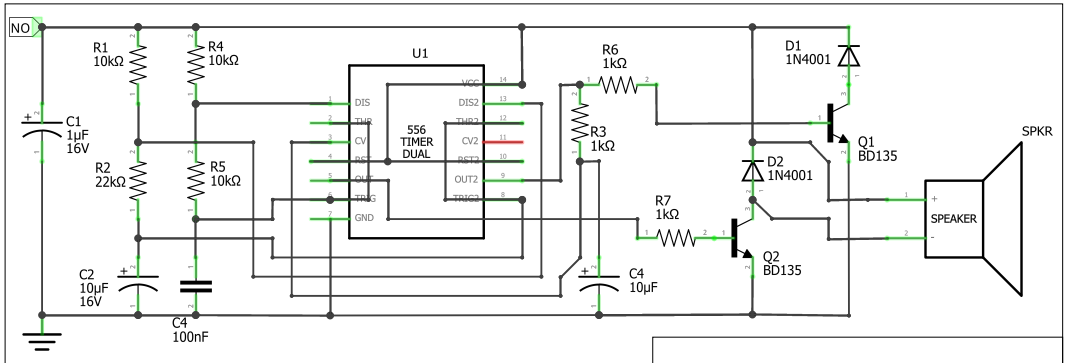

Projet	Alarm		
Nom du fichier		Rév	
Date	13 févr. 2019 01:43:13	Feuille	1/1

fritzing